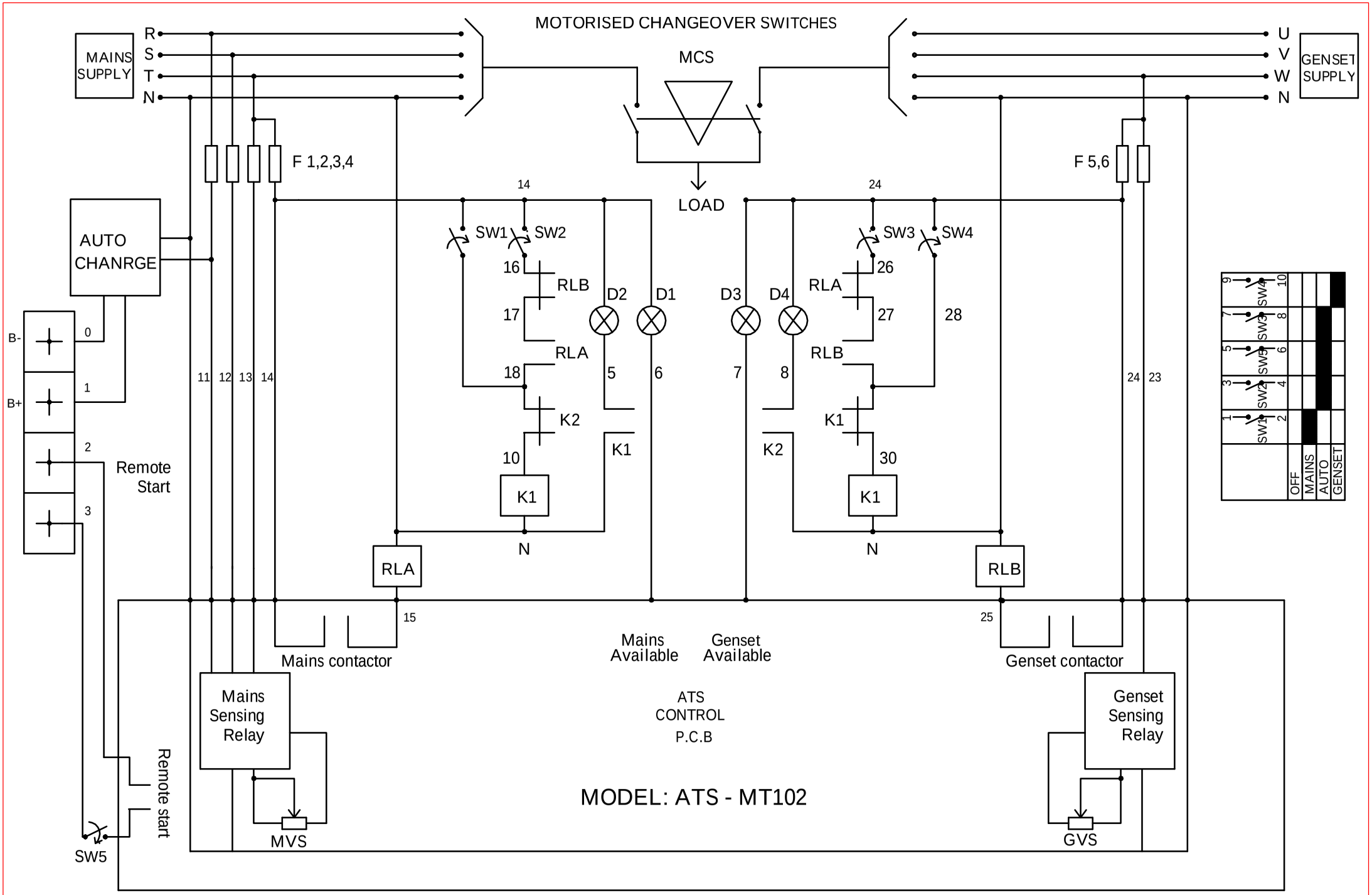

Các biến trở chỉnh: (RETRANSFER): chỉnh thời gian chờ điện lưới ổn định; (TRASFER): thời gian đóng contactor điện lưới; (COOL DOWN): thời gian làm nguội máy; (WARN UP): thời gian đóng contactor điện máy; VR6, VR7: dành cho nhà sản xuất chỉnh.